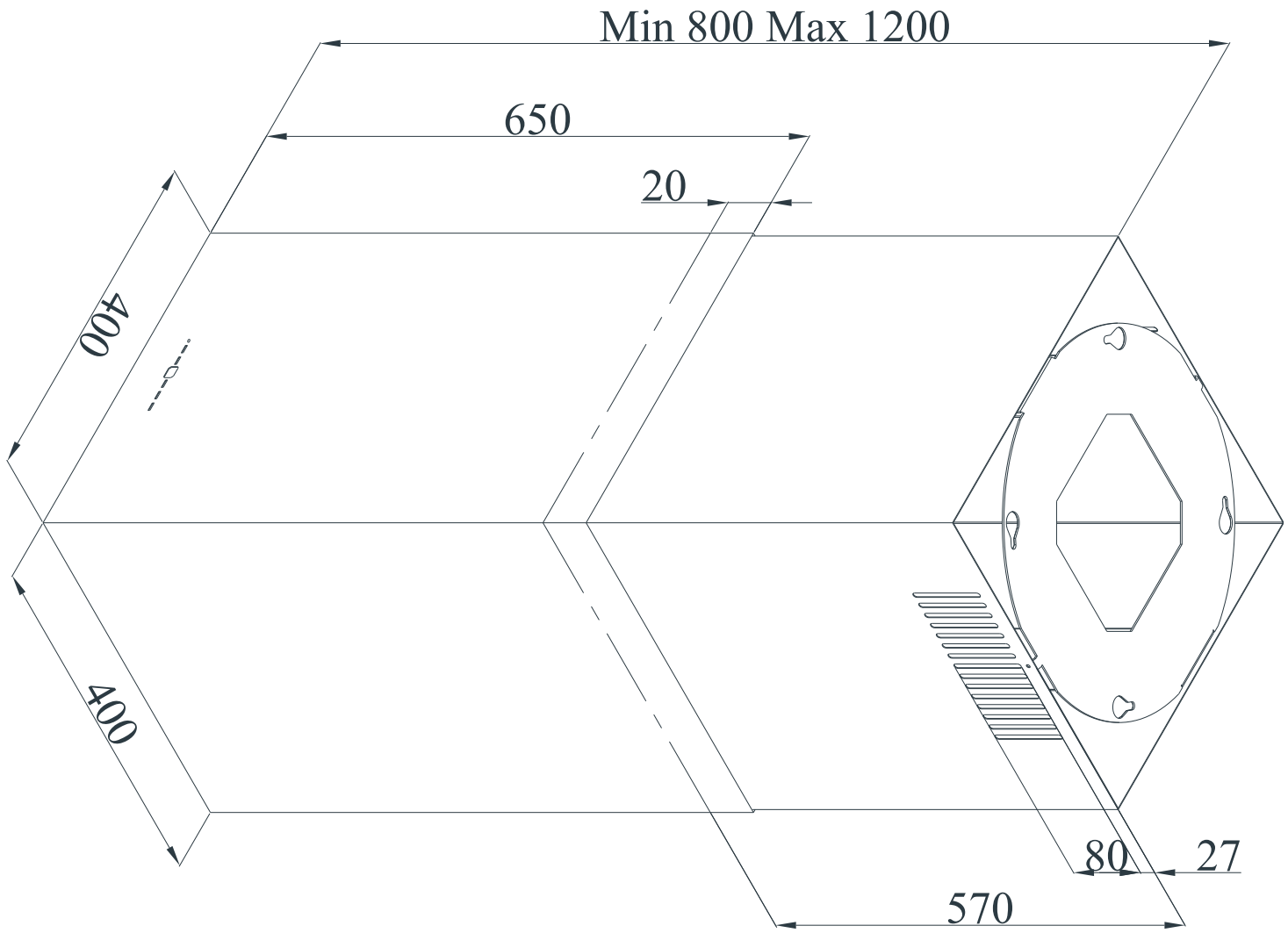
Min 800 Max 1200
650
20
400
400
80
27
570