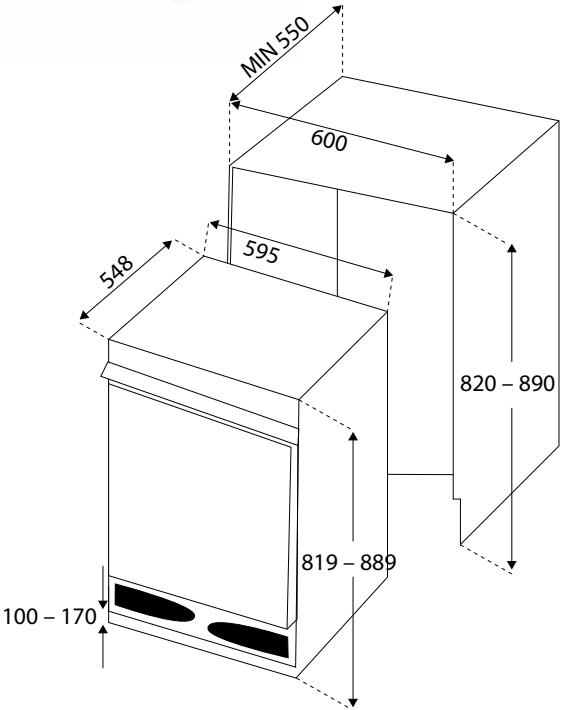VESTAVNÝ MRAZÁK
PTF 8211 BU