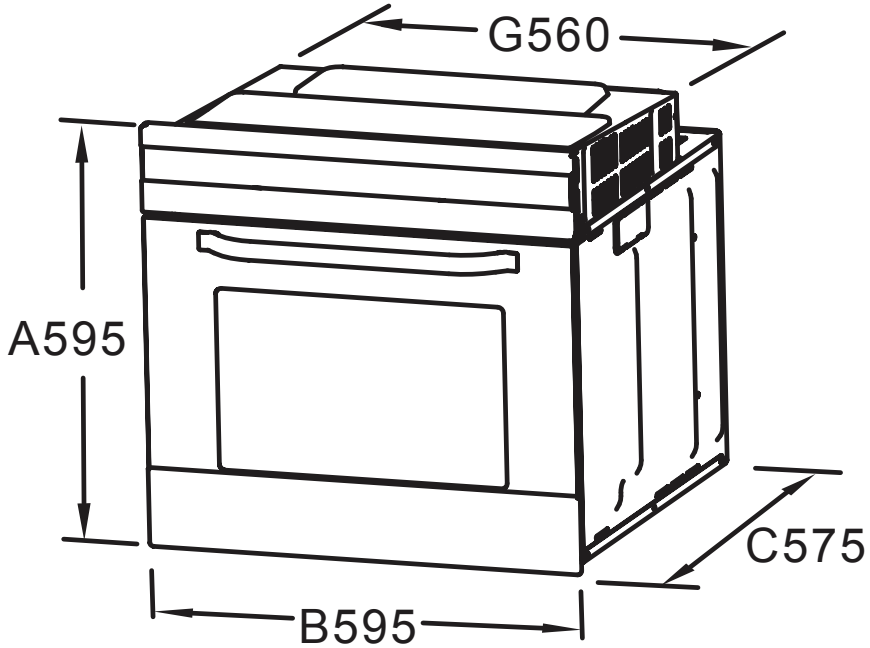
G560
A595
C575
B595

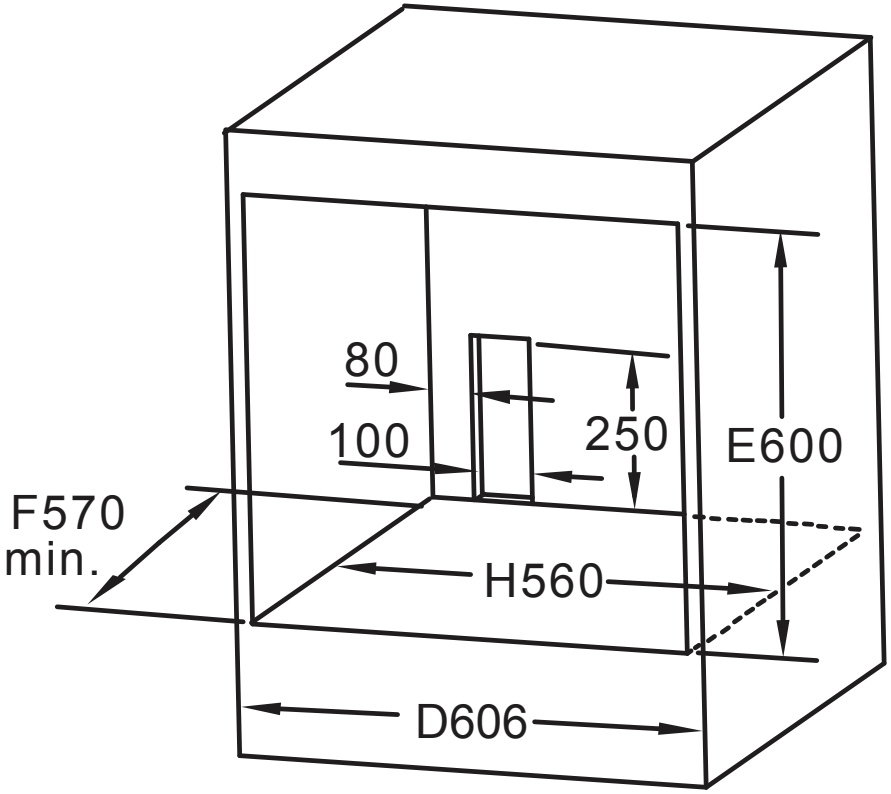
80
100
250
E600
F570
min.
H560
D606